Zentrale Absaugsysteme

CARRERA®
THE VAC COMPANY

Zentrale Absaugsysteme

Zentrale Absaugsysteme

Systeme

System KOMPAKT

1 – 10 Saugstellen

System MODULAR

11 – 25+ Saugstellen

Saug- /Filtereinheit

Steuerung / Frequenzumrichter

Rohrsystem

Saugplatzausstattung / Zubehör

Zentrale Absaugsysteme

System KOMPAKT
Filtereinheit

- Kompakte Filteranlage mit Seitenkanalverdichter-technik
- Auf stabiler Plattform montiert
- Filter mit automatischer Druckluft-Reinigung sorgt für optimale Saugleistung
- Intervalle und Dauer der Druckluftstöße frei einstellbar
- Spezialfiltermaterial aus 100% Polyesterflies mit PTFE(Teflon)-Beschichtung
- Große Filterflächen (13m²)
- Differenzdruckanzeige (optional)
- Quicklock-justierbare Staubtonne (9 und 13 KW Einheit) Optional mit Staubsack ausrüstbar

Zentrale Absaugsysteme

System MODULAR

Filtereinheit

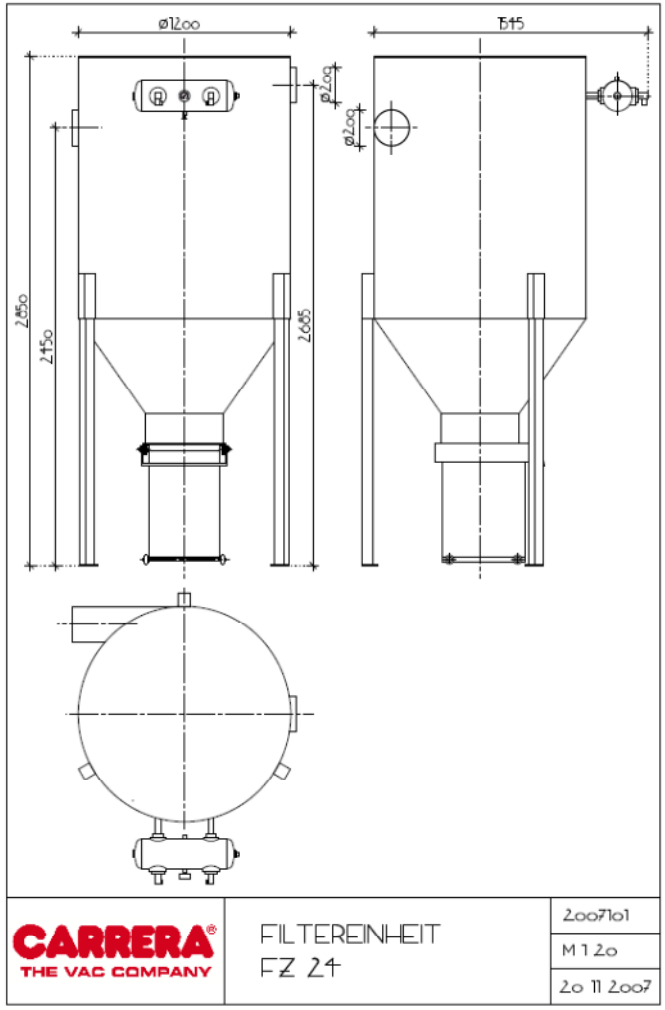

Zentrale Absaugsysteme

System MODULAR

Filtereinheit

- Einsatzbereich 11 – 25+ Saugstellen
- Stand-alone Filter
- Filter mit automatischer Druckluft-Reinigung
- Intervalle und Dauer der Druckluftstöße frei einstellbar
- Spezialfiltermaterial aus 100% Polyesterflies mit PTFE(Teflon)-Beschichtung
- Filterflächen auf Leistungsdaten abgestimmt (18m² - 30m²)
- Differenzdruckanzeige
- Quicklock-justierbare 38 l oder 75 l Staubtonne
- Optional mit Staubsack ausrüstbar

Zentrale Absaugsysteme

System KOMPAKT
Seitenkanalverdichter

- Einsatz für 1 – 10 Saugstellen
- Kompakte Montage auf Plattform
- Schalleinhausung standardmäßig
- Schutz vor Überhitzung durch Einsatz von Vakuumbegrenzungsventil und Thermoelement im Motor
- Technik basiert auf Technik der dynamischen Verdichtung
  - Umsetzung von Geschwindigkeitsenergie in Druckenergie
- Hohe Austrittstemperaturen

Zentrale Absaugsysteme

System KOMPAKT

Seitenkanalverdichter

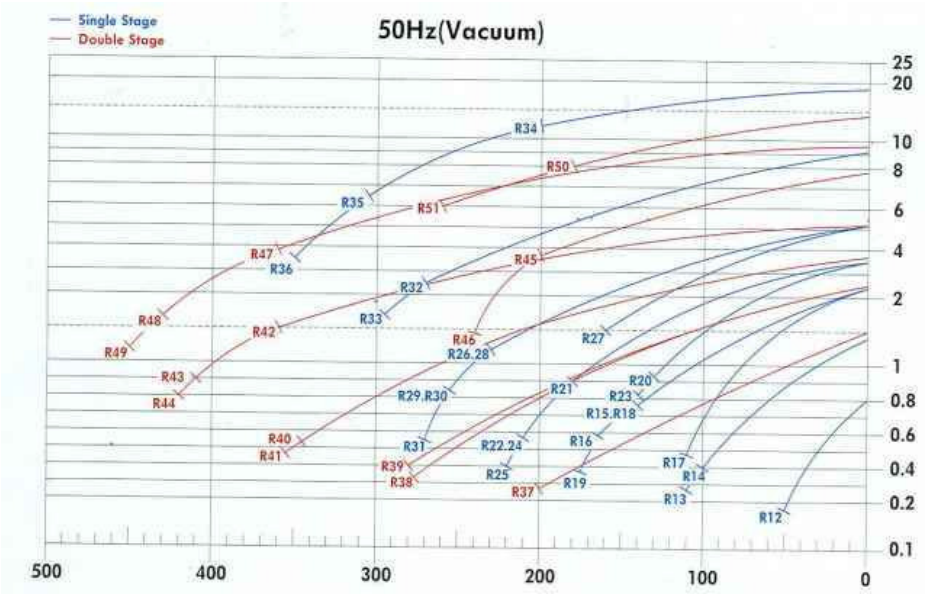

m³/min

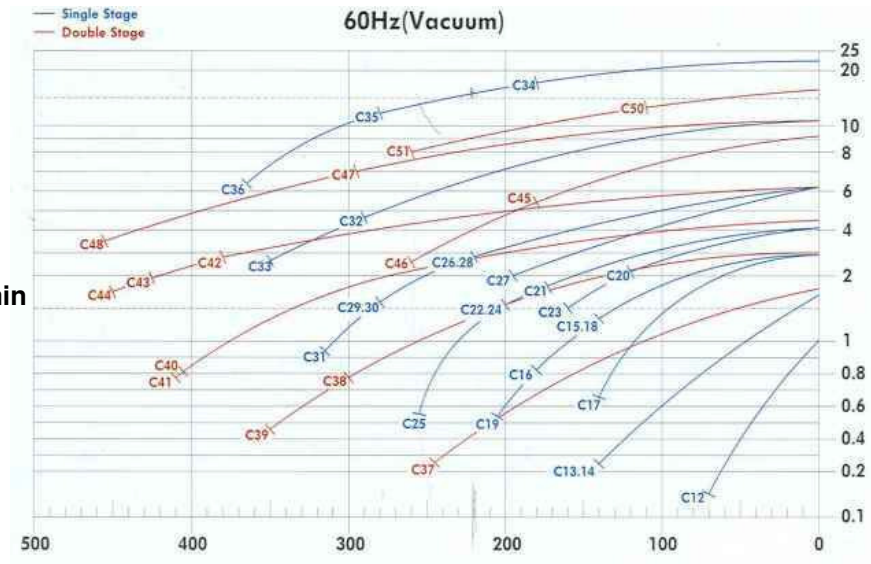

mbar

mbar

Die Kennlinie zeigt, dass zwischen der Druckdifferenz und der Liefermenge eine Abhängigkeit besteht.
D.h. je höher die benötigte Druckdifferenz, desto geringer die Liefermenge.

Zentrale Absaugsysteme

System Modular
Drehkolbengebläse

- Einsatz für 11 – 25+ Saugstellen
- Stand-alone Montage
- Optional mit Schalleinhausung
- Zusätzlicher Schutzfilter vor Aggregat
- Technik basiert auf dem System der statischen Verdichtung (Verdrängerprinzip)
- Keine hohen Austrittstemperaturen

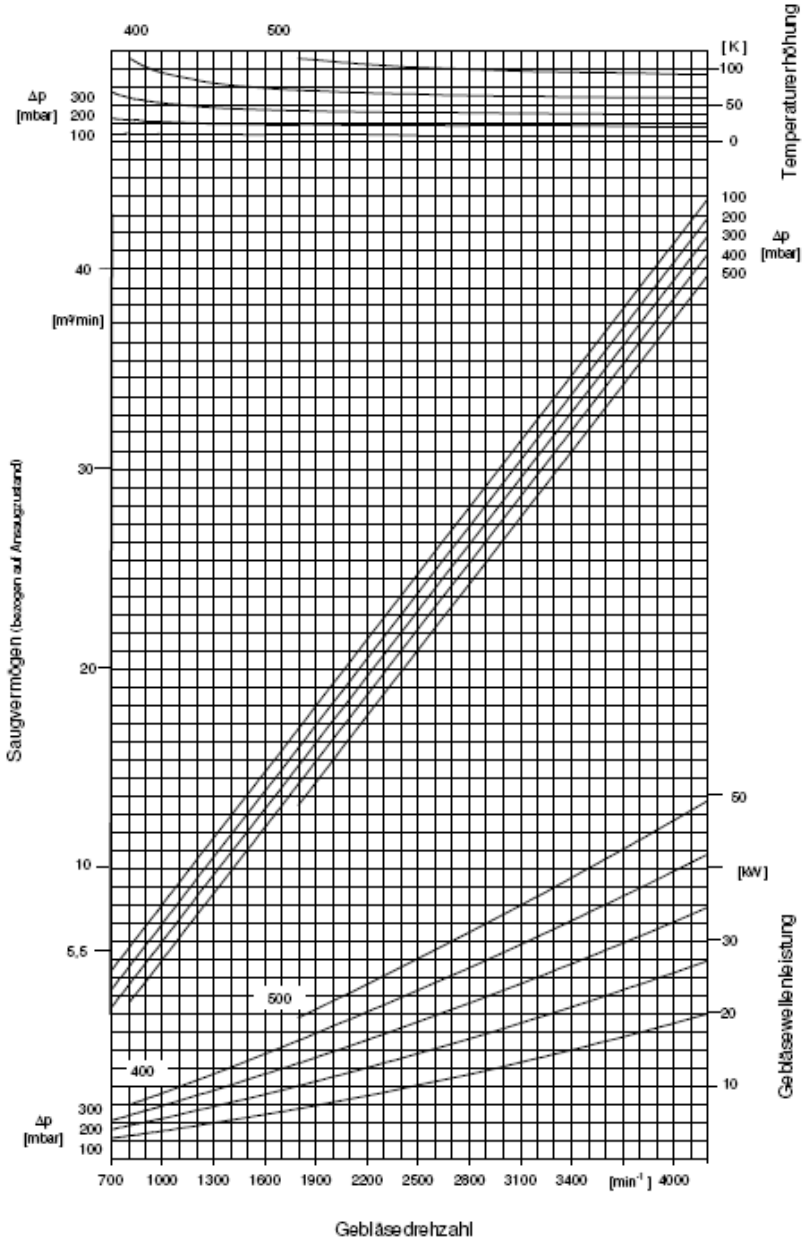

Zentrale Absaugsysteme

System Modular
Drehkolbengebläse

Die Kennlinie zeigt, dass zwischen der Druckdifferenz und der Liefermenge keine Abhängigkeit besteht.

CARRERA®
THE VAC COMPANY

Zentrale Absaugsysteme

Technische Daten

Filtereinheiten

Anzahl Saugstellen	1-4	1-6	1-8	1-10	1-12	1-15	1-20	1-25
	SK5500	SK7500	SK9000	SK13000	DKP15000	DKP18500	DKP22000	DKP 30000
Filter/kpl. Einheit (L/B/H)	1412/828/2020	1412/828/2020	1412/828/2020	1412/828/2020	750/1170/2480	750/1170/2480	1240/1550/2850	1240/1550/2850
Vacuumeiheit (L/B/H)					925/920/1085	1360/1240/1480	1360/1240/1480	1360/1240/1480
Vacuumeinheit Schallgedämmt (L/B/H)					965/1092/1294	1690/1420/2030	1690/1420/2030	1690/1420/2030
Benötigte Raumhöhe *	2850	2850	2850	2850	3300	3300	3700	3700
Schallpegel Aggregat dB(A)	74	76	76	76	95*2	88*2	76*2	78*2
Schallpegel Aggregat mit Schalldämmung dB(A)					80*2	73*2	91*2	93*2
Nennleistung max (kW)	6,3	8,6	11	15	15	18,5	22	30
Nennstrom in (A)	15	19,6	21,4	30	26,7	33	39	53
*4 Aufnahmeleistung (kW) bei min. Frequenz ca.	1,6	2,2	4	4	3,8	4,6	5,5	6,2
Absicherung im Schaltschrank	16	20	25	35	35	50	50	63
Absicherung Hausverteilung	25	35	35	50	50	63	63	80
Benötigte Luft Druck(bar)/Menge(L/min)	4-5/3,5	4-5/3,5	4-5/3,5	4-5/3,5	4-5/3,5	4-5/3,5	4-5/3,5	4-5/3,5
*3 Rohrdurchmesser (innen) unterirdische Saugleitung	80	90	90	90	110	125	140	160

CARRERA®
THE VAC COMPANY

Zentrale Absaugsysteme

Steuerung / Schaltkasten

- Energieeinsparung durch Drehzahlregelung
- Regelung über Frequenzumrichter
- Hohe Bedienerfreundlichkeit
- Hohe Zuverlässigkeit
- Schaltschrank inkl. Hauptschalter

Zentrale Absaugsysteme

Rohrsystem

- Standardrohrleitung verzinkt
- Rohrreinigungsklappe ermöglichen „Freispülen“ der Rohrleitung
- Flexibles Baukastensystem - wartungsfreundlich
- Einsatz verschiedener Rohrdurchmesser zur Optimierung der Rohrgeschwindigkeiten

Zentrale Absaugsysteme

Saugplatzausstattung
Elektrische Kugelventile

- Einsatz: Öffnen und Schließen der einzelnen Saugstellen
- Elektrischer Schwenkantrieb
- Optische Stellungsanzeige, LED
- Heizung gegen Kondensat
- Geschlossenes Aluminiumgehäuse

Zentrale Absaugsysteme

Saugplatzausstattung
Münzprüfer

- Mechanische und elektronische Münzprüfer als Einzel- oder Mehrplatzgeräte
- Annahme einer Münze oder eines Jetons, elektronischer Münzprüfer frei programmierbar
- Zeitwahl einstellbar bzw. frei programmierbar
- LED-Anzeige
- Gehäuse Stahlblech gepulvert, optional: Edelstahl
- Münzkasten abschließbar

Zentrale Absaugsysteme

Saugplatzausstattung

- Abdichtende Köcher für kostenloses Saugen
- Saugschläuche
- Fugendüse aus schlagzähem ABS

Zentrale Absaugsysteme

Erste notwendige Informationen zur Angebotserstellung

- Anzahl Saugstellen
- Geplante Auslastung / evtl. Waschzahlen
- Kostenlos Saugen / Saugen gegen Bezahlung
- Einzelmünzer oder Mehrplatzmünzer
  (mechanische oder elektronische Münzprüfer)
- Annahme einer oder mehrerer verschiedener Münzen
  (bei mechanischem MP)
- Startwunsch bei Freisaugen (Knopf/ Lichtschranke/ Dauerläufer)
- Lage Technikraum zu Saugstellen (Besonderheiten: z.B. Rohrbrücke, unterirdische Rohrleitung)